JOURDAIN
www.jourdain-group.com

**BA2090**

# OPTION OUVERTURE VEAU PASSAGE LARGE DROITE OU GAUCHE
# OPTION CALVES OPENING IN WIDE PASSAGE RIGHT OR LEFT
# OPCION TERNEROS ABERTURA DE PASO AMPLIO DERECHA O IZQUIERDA
# OPTION KÄLBERSCHLUPF FÜR BREITEN DURCHGANG RECHTS ODER LINKS

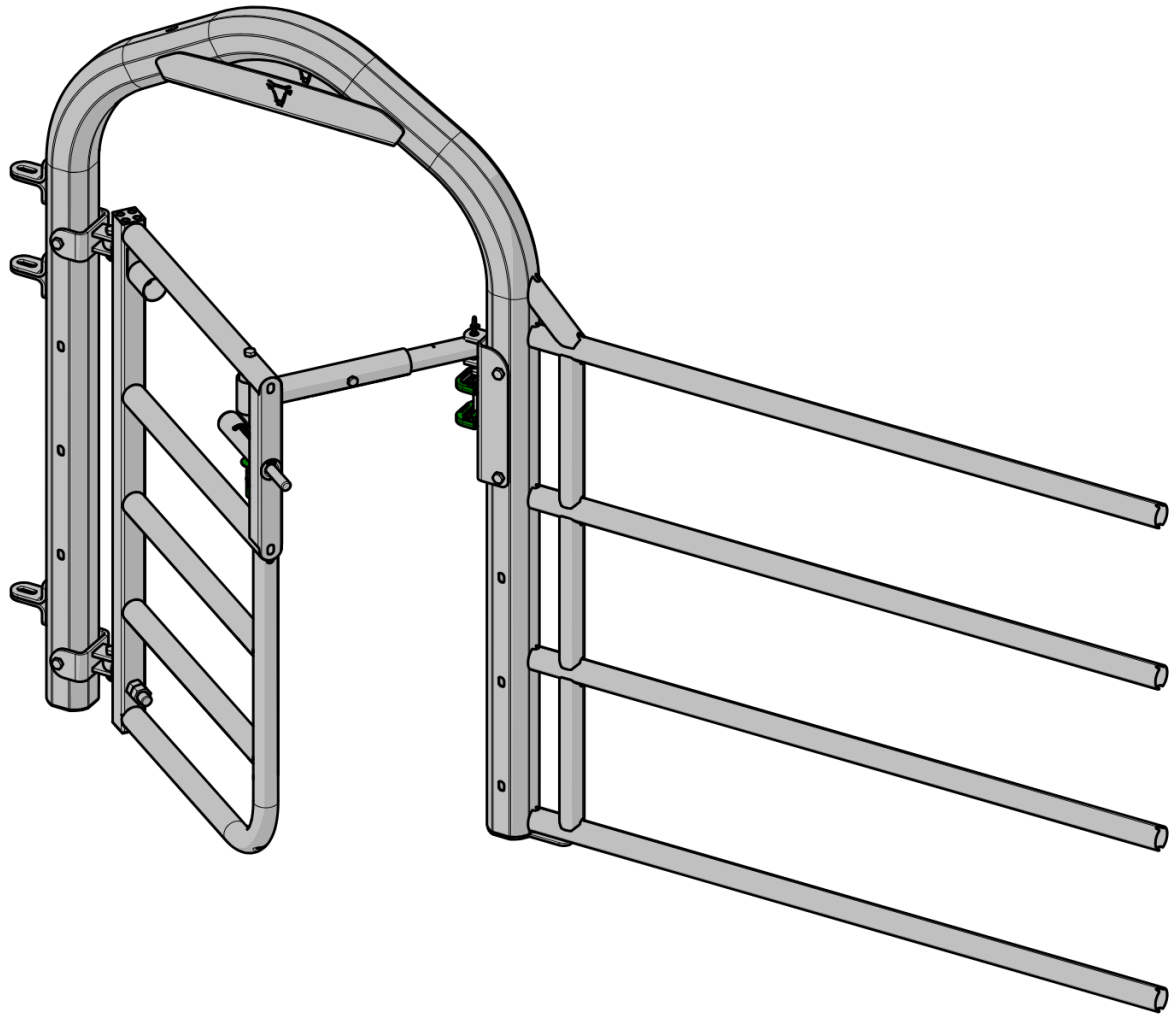

16/10/2026



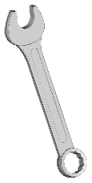

19

32

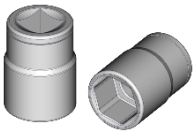

19

32

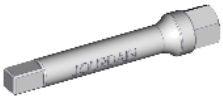



## BA2090

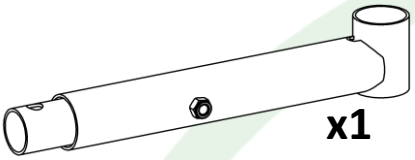

x1

## SAC 613

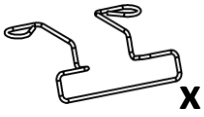

x1

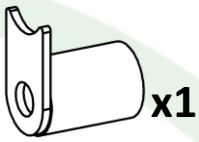

x1

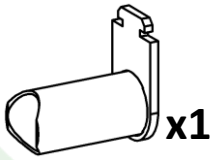

x1

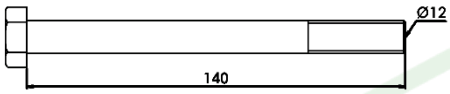


x1

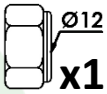


x1

**1**

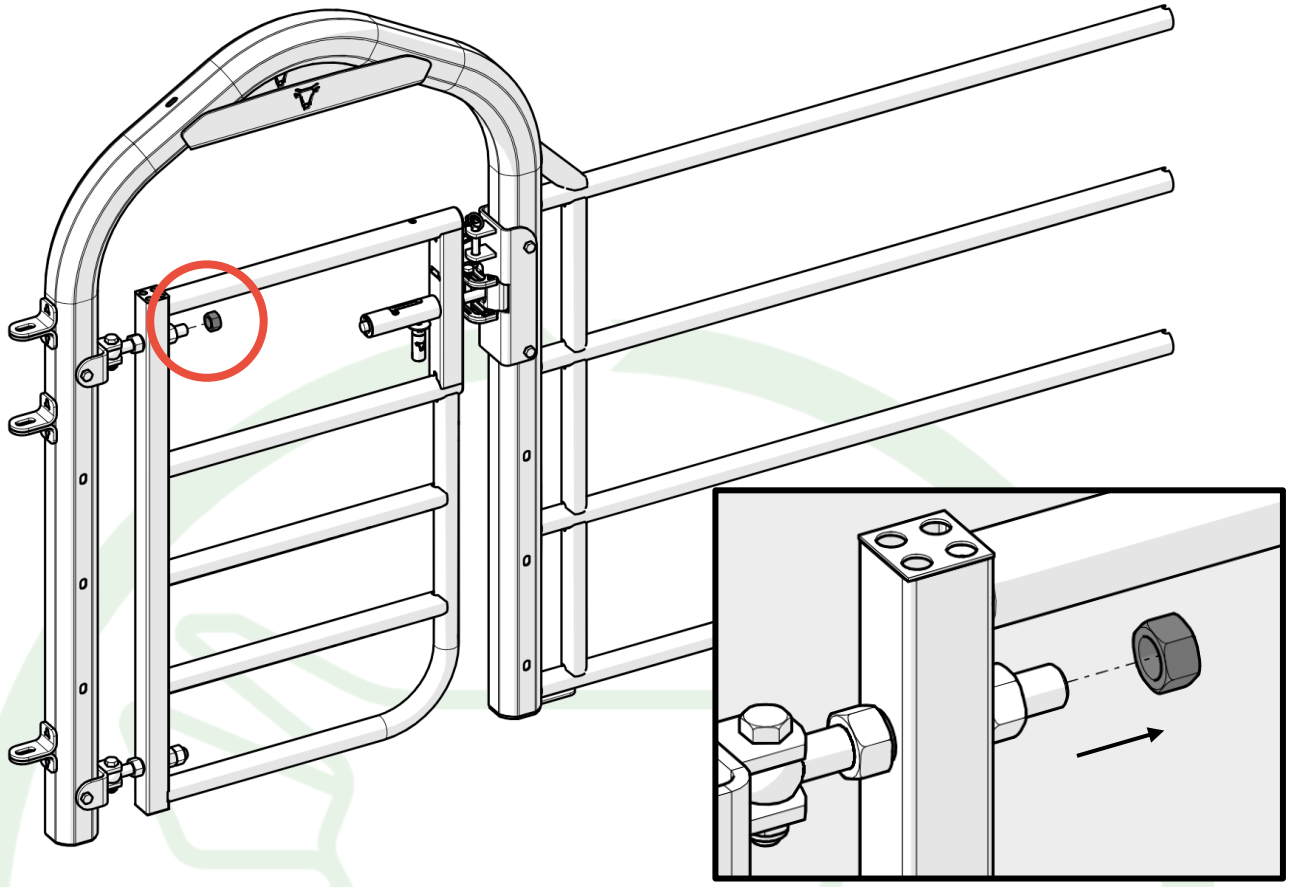

**2**

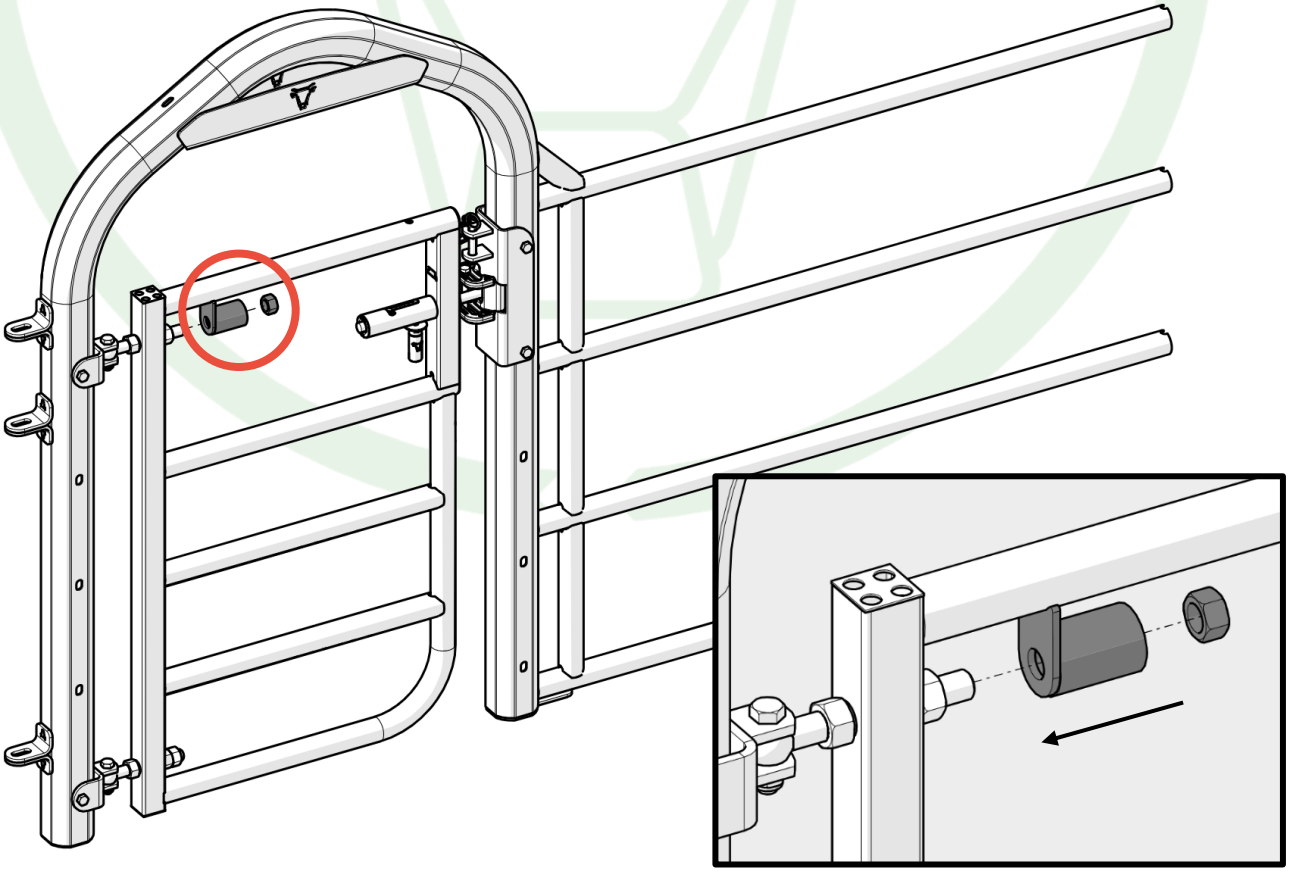

**3**

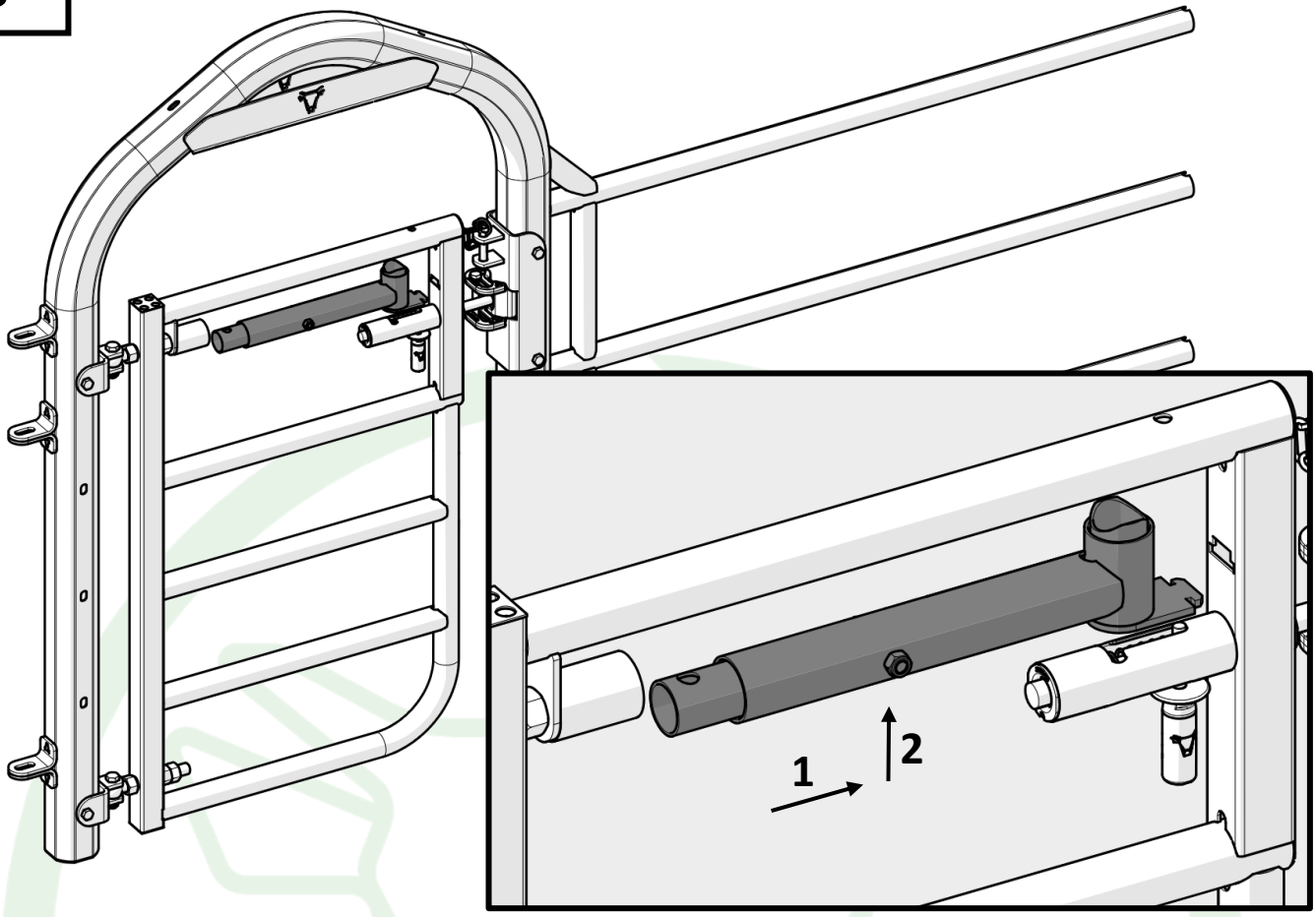


**4**

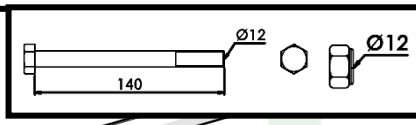


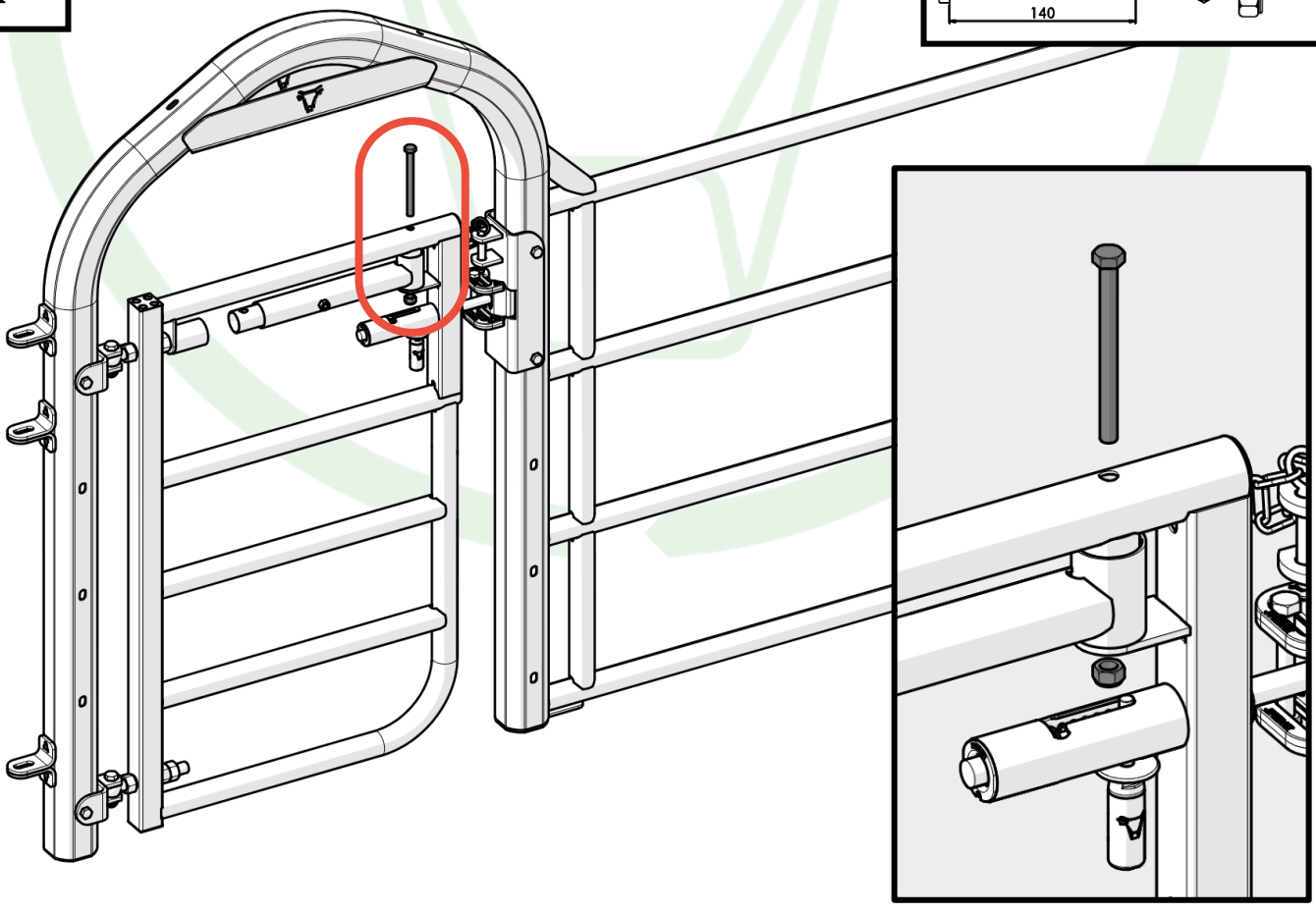

**5**

