JOURDAIN
www.jourdain-group.com

CO3182
CO3183
CO3184
CO3185
CO3186
CO3192
CO3193

COULOIR REGLABLE PREMIUM SUR PLATINE
PREMIUM ADJUSTABLE CORRIDOR ON BASE
PASILLO AJUSTABLE PREMIUM SOBRE PLACA
VERSTELLBARER PREMIUM-KORIDOR AUF PLATTE

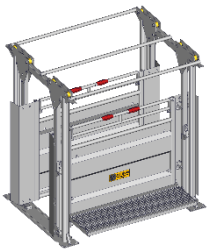

CO3182

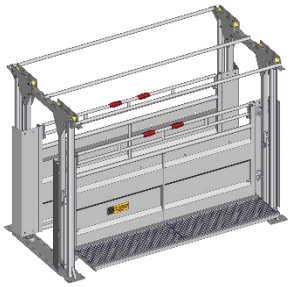

CO3183

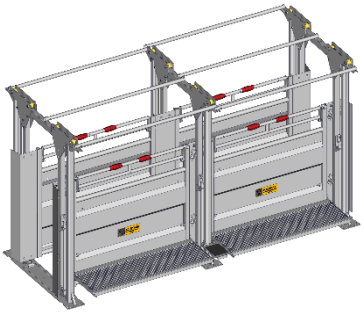

CO3184

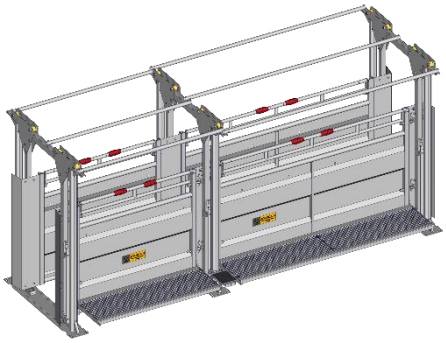

CO3185

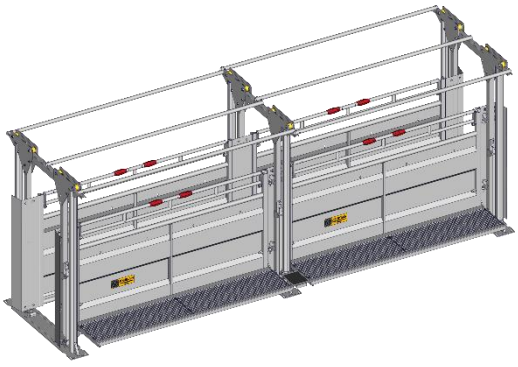

CO3186

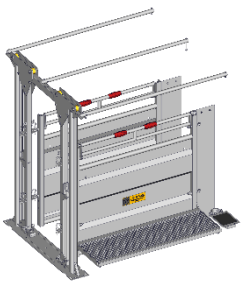

CO3192

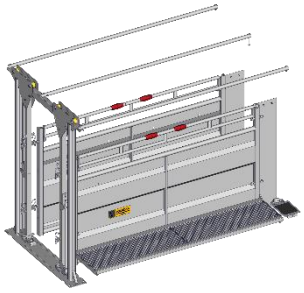

CO3193

29/10/2026



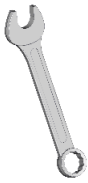

19
22
32

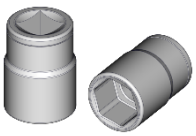

19
22



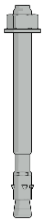

M12

2 X	CO3182 CO3185 CO3192
4 X	CO3184

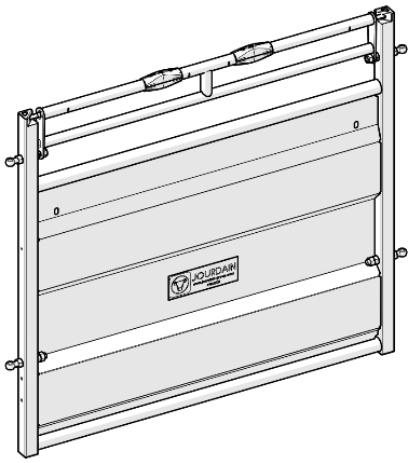

2 X	CO3183 CO3185 CO3193
4 X	CO3186

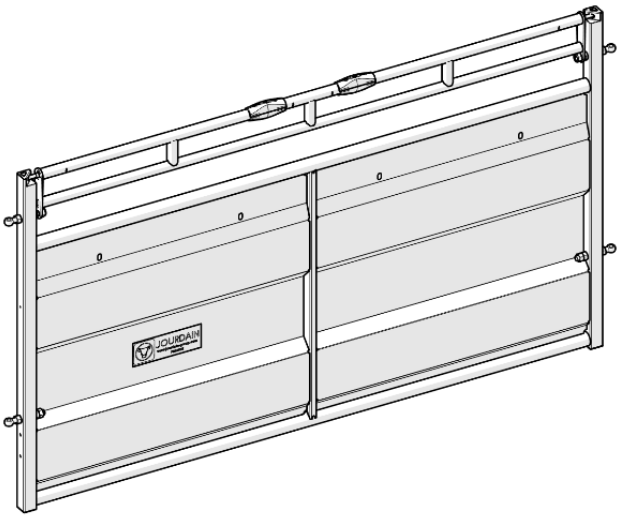

1 X	CO3182 CO3185 CO3192
2 X	CO3184

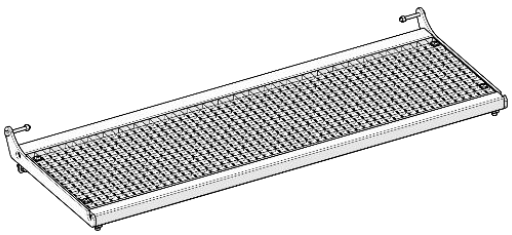

1 X	CO3183 CO3185 CO3193
2 X	CO3186

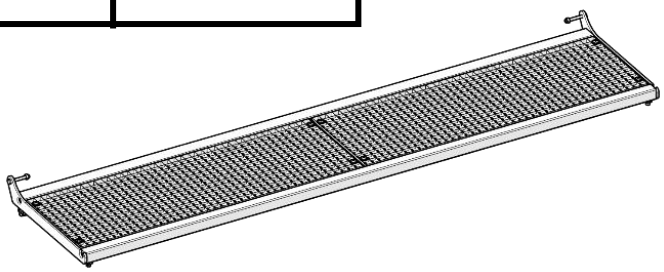

3 X	CO3182 CO3185 CO3192
6 X	CO3184

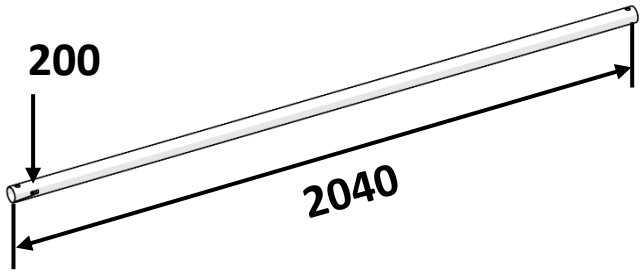

3 X	CO3183 CO3185 CO3193
6 X	CO3186

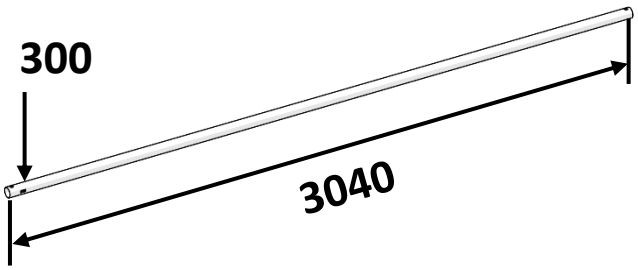

1 X	CO3182 CO3183 CO3192 CO3193
2 X	CO3184 CO3185 CO3186

SAC 199

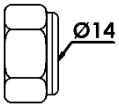

X 4

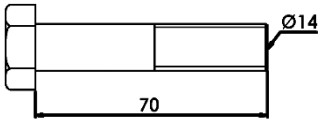

X 4

1 X	CO3182 CO3183 CO3192 CO3193
2 X	CO3184 CO3185 CO3186

SAC 201

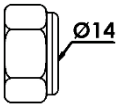

X 2

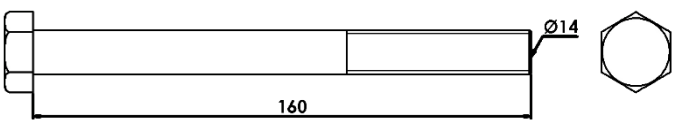

X 2

1 X	CO3184 CO3185 CO3186 CO3192 CO3193

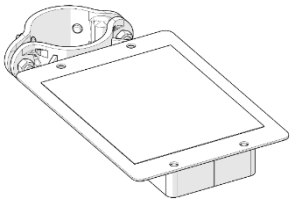

2 X	CO3192 CO3193
4 X	CO3182 CO3183
6 X	CO3184 CO3185 CO3186

SAC 107

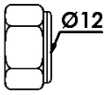

X 4

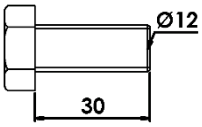

X 4

1 X	CO3192 CO3193
2 X	CO3182 CO3183
3 X	CO3184 CO3185 CO3186

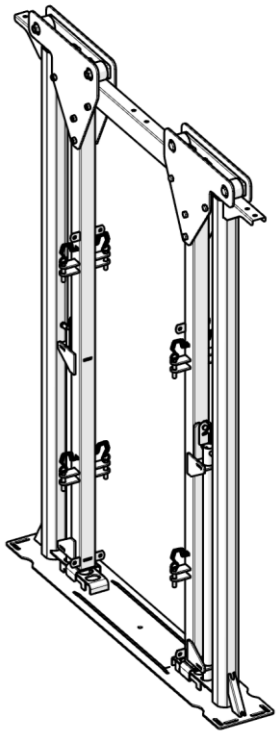

4 X	CO3182 CO3183 CO3184 CO3185 CO3186

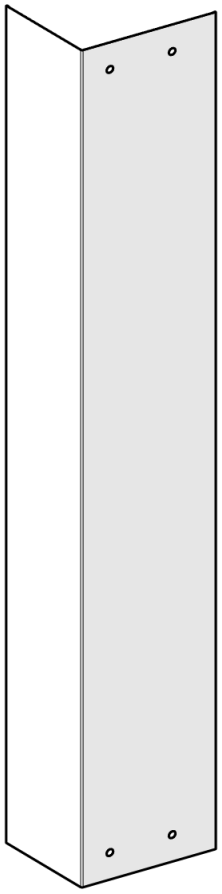

2 X	CO3184 CO3185 CO3186 CO3192 CO3193



1

CO3182

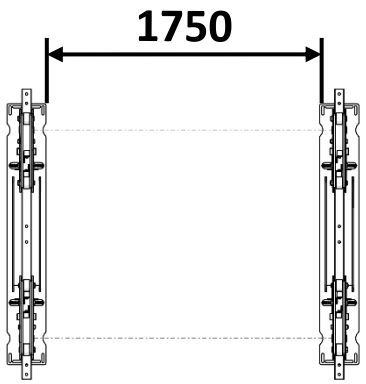

CO3183

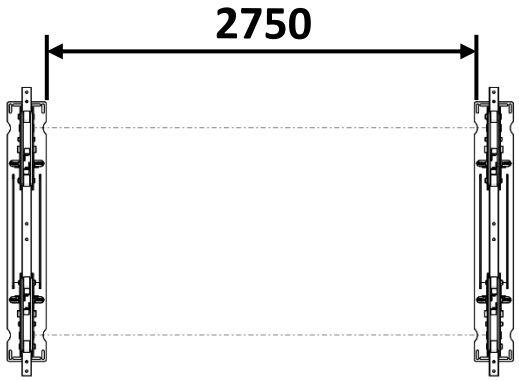

CO3184

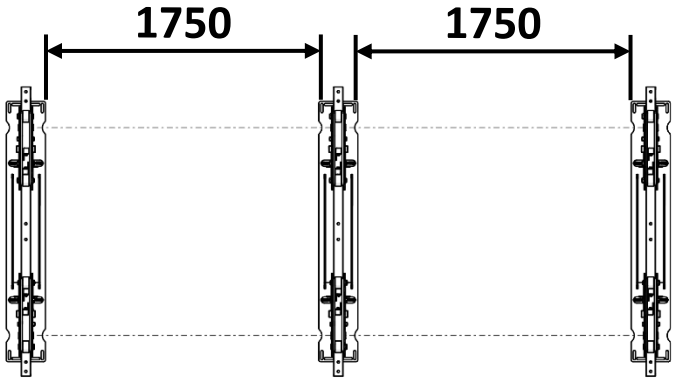

CO3185

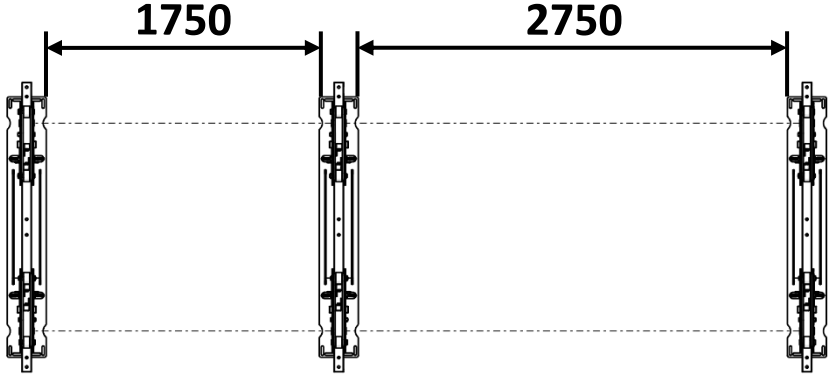

1

CO3186

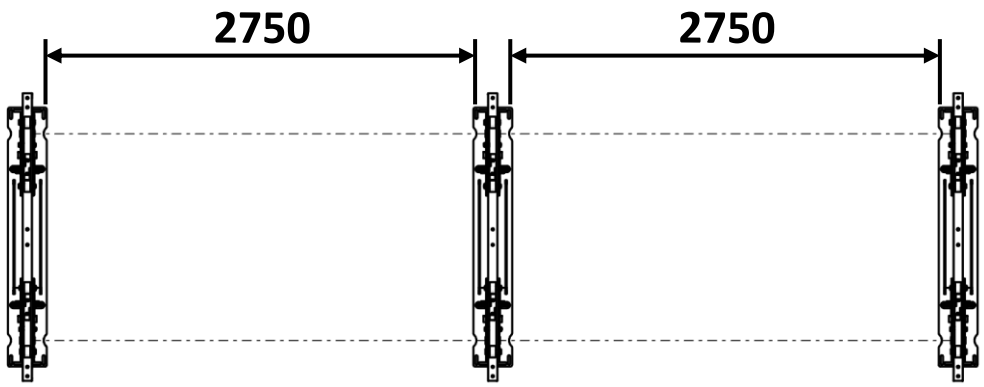

CO3192

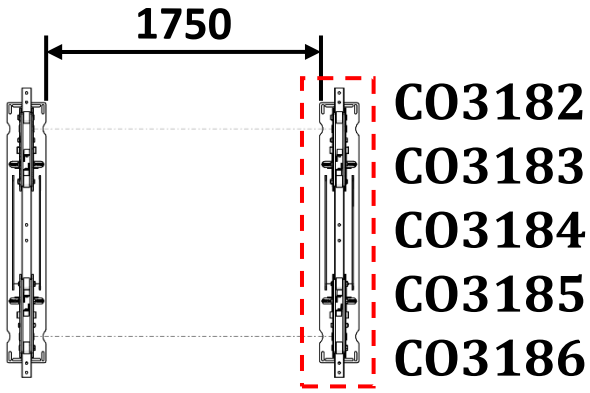

CO3193

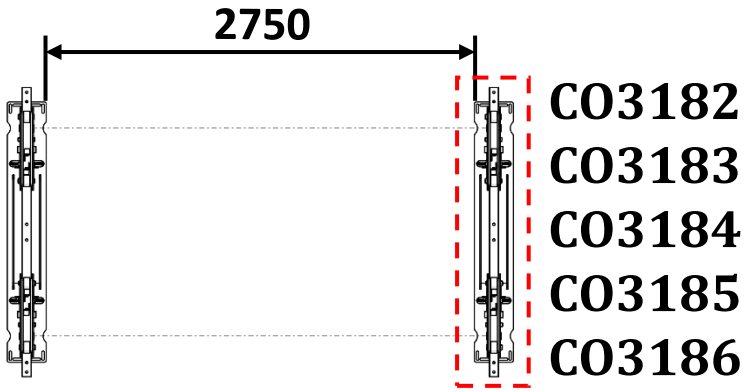

2

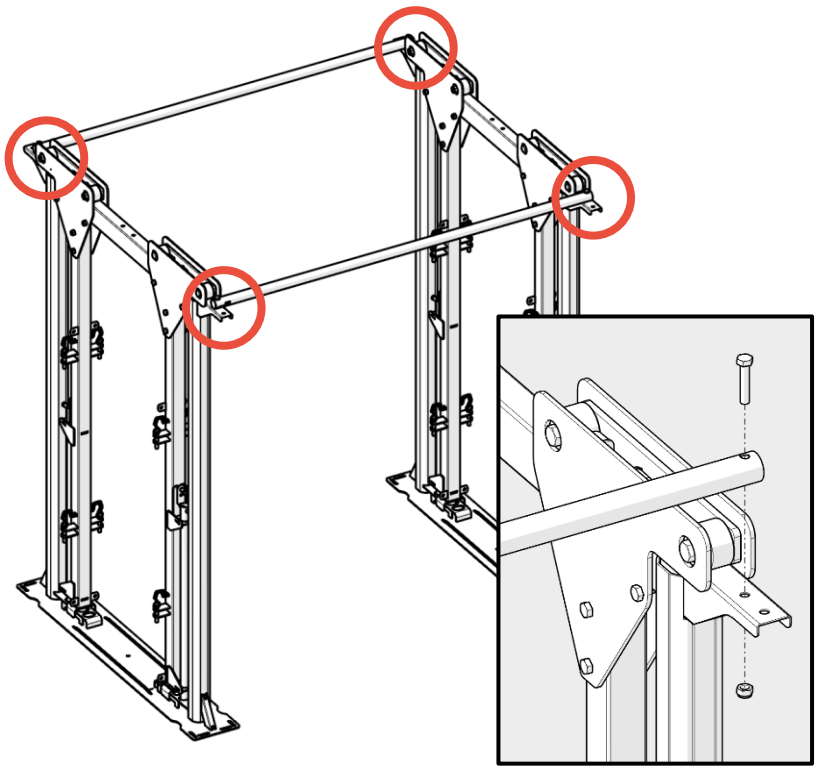

CO3182
CO3183
CO3192
CO3193

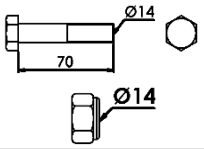

X 4

CO3184
CO3185
CO3186

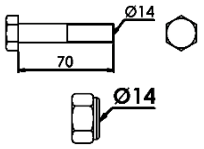

X 8

3

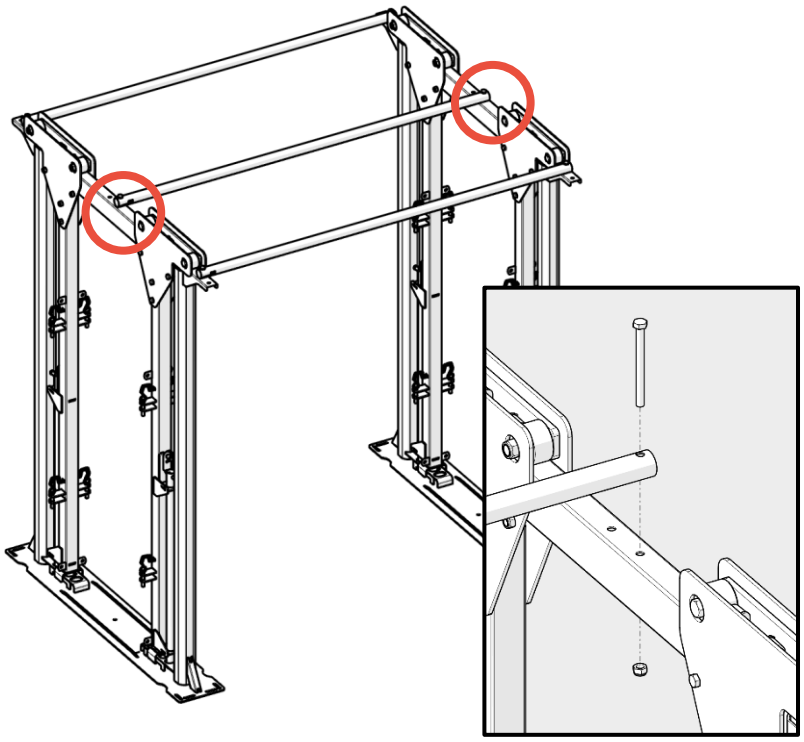

CO3182
CO3183
CO3192
CO3193

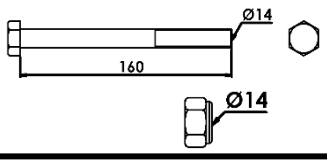

X 2

CO3184
CO3185
CO3186

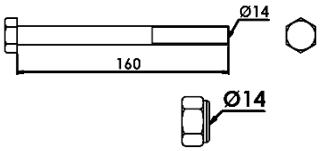

X 4

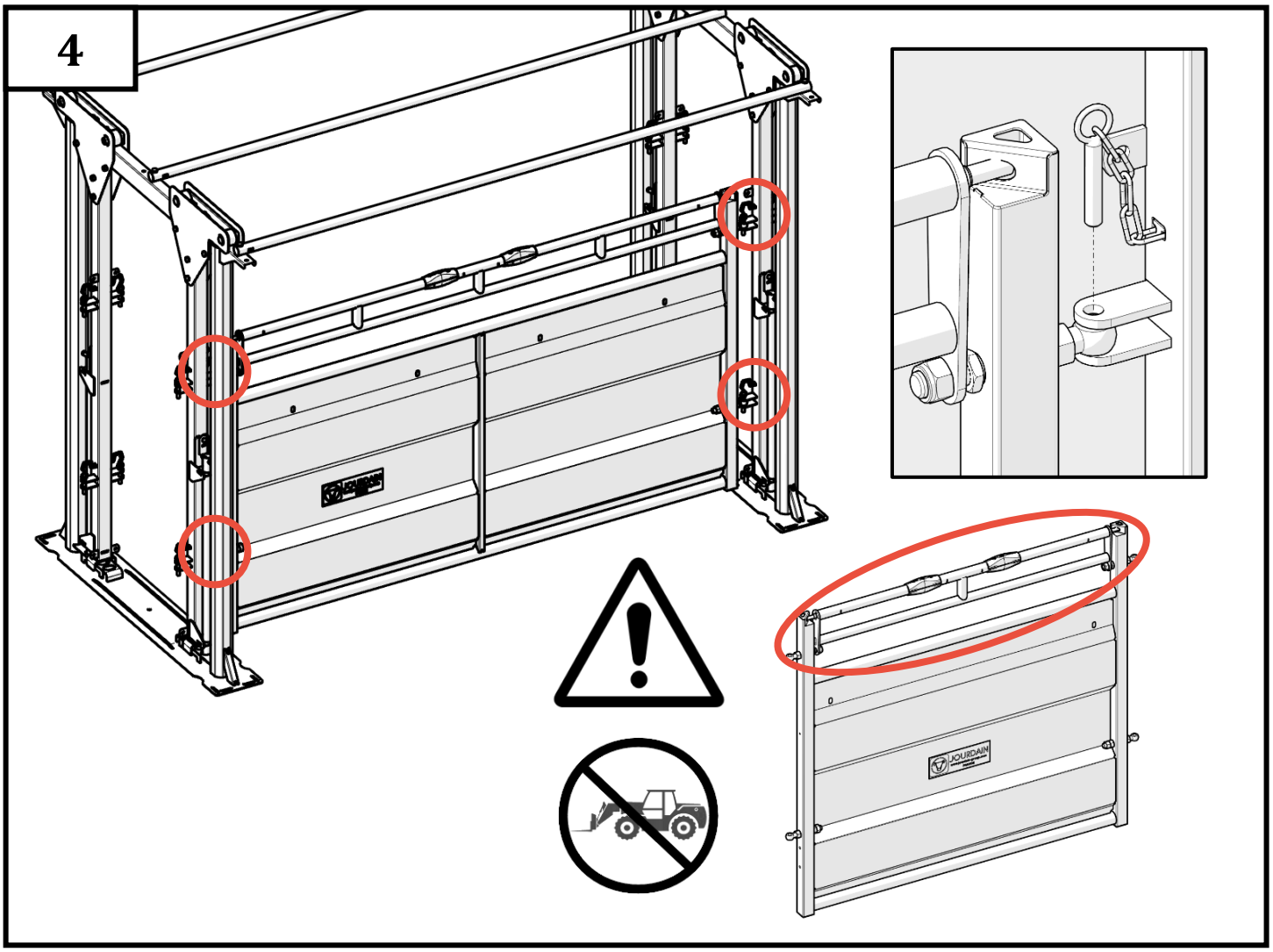
4

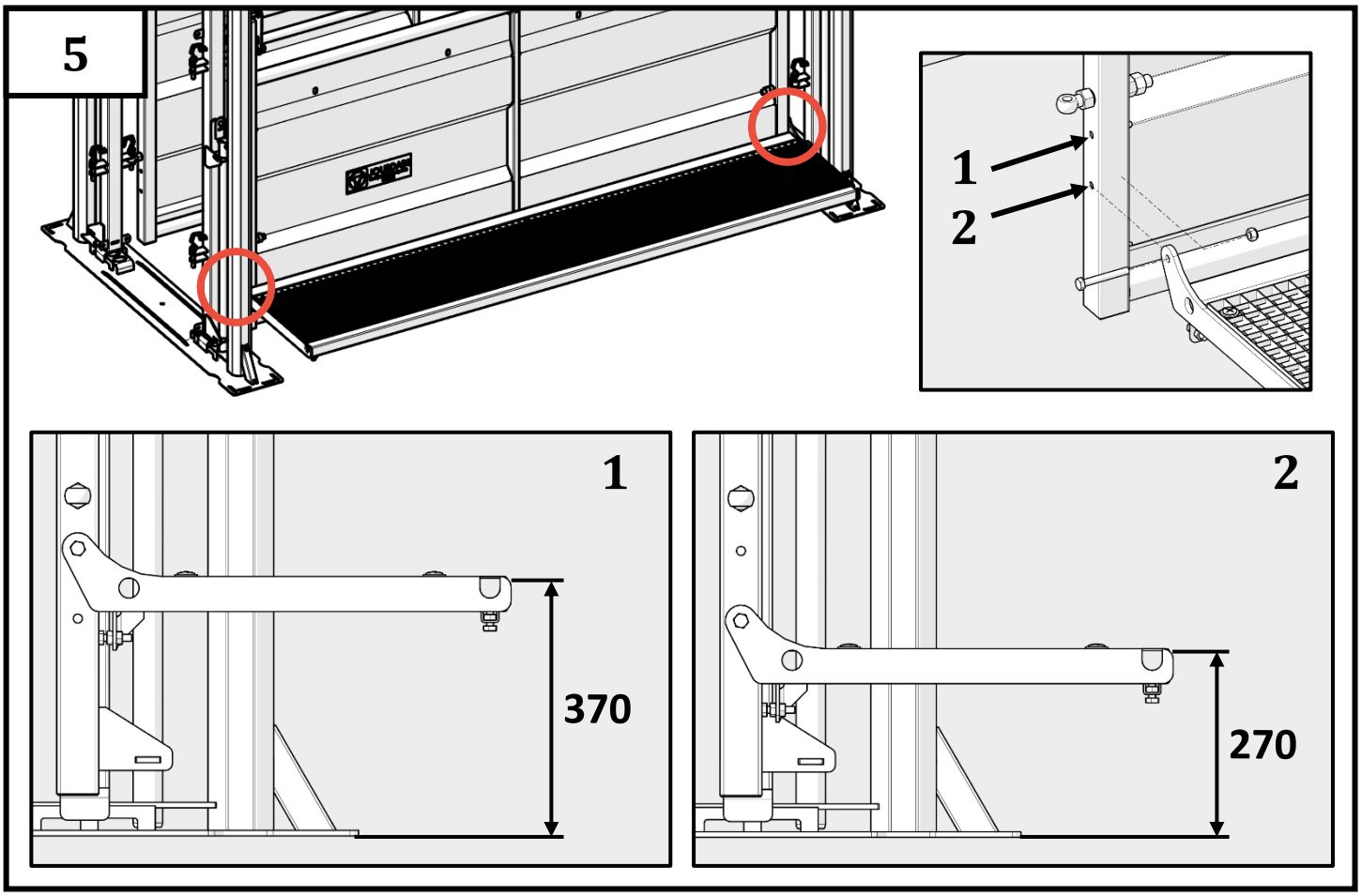
5
1
2
1
370
2
270

6

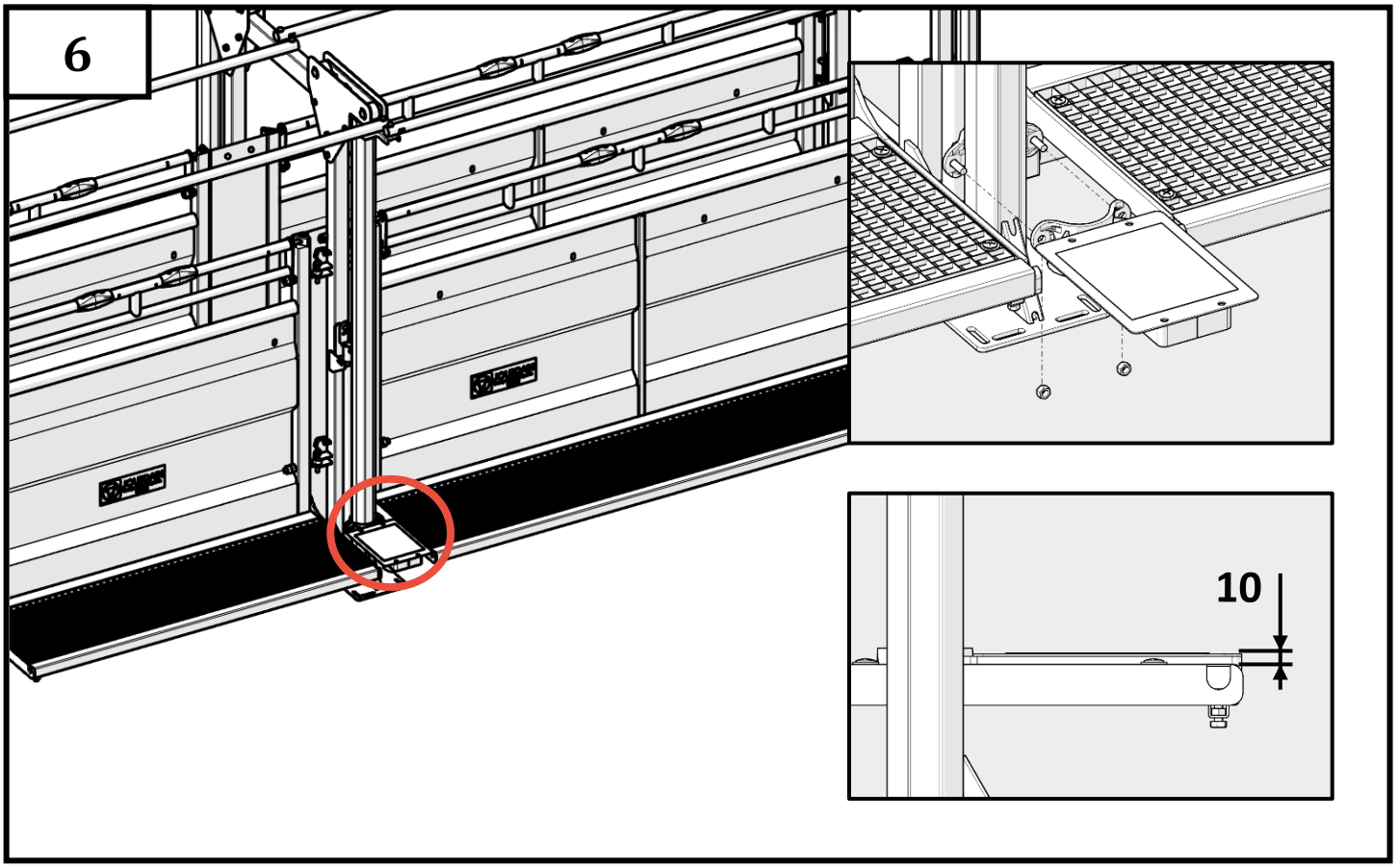

7

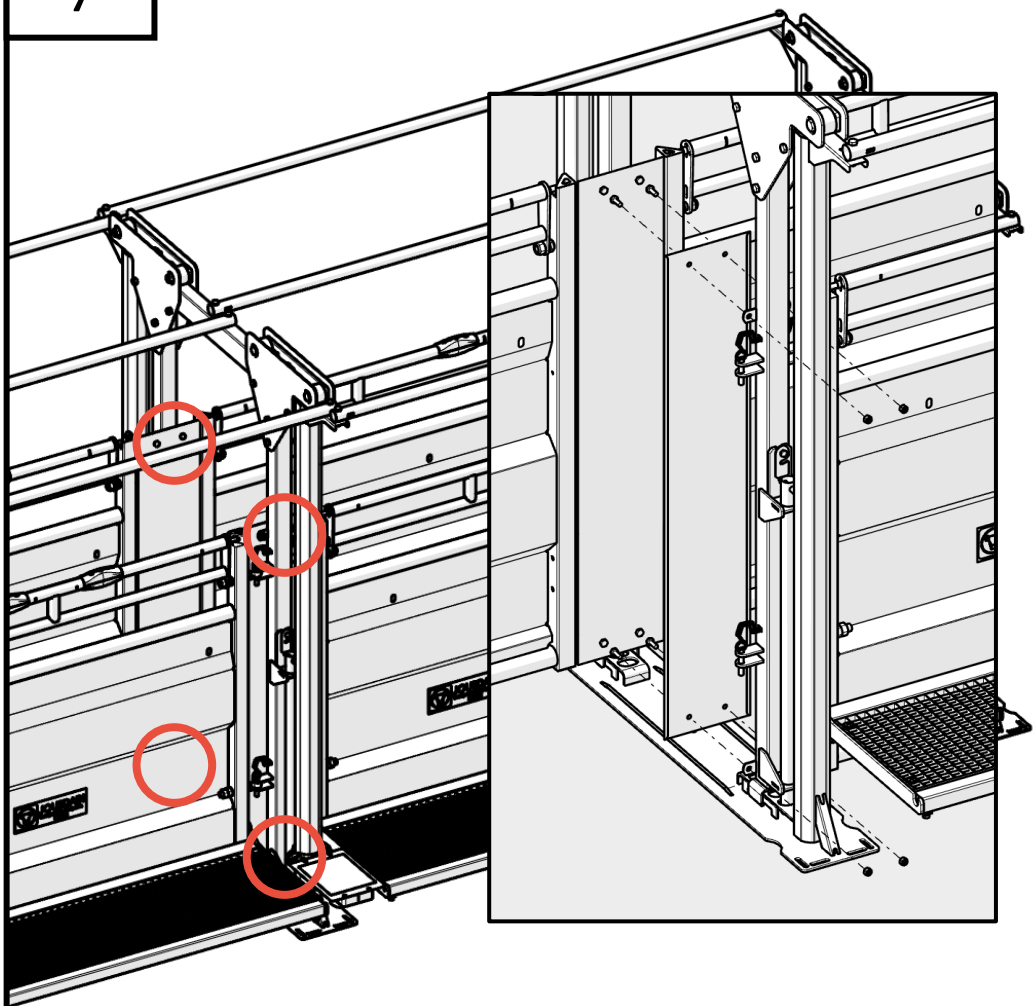

CO3184
CO3185
CO3186
CO3192
CO3193

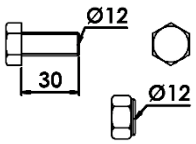

X 8

8

CO3182
CO3183
CO3184
CO3185
CO3186
CO3192
CO3193

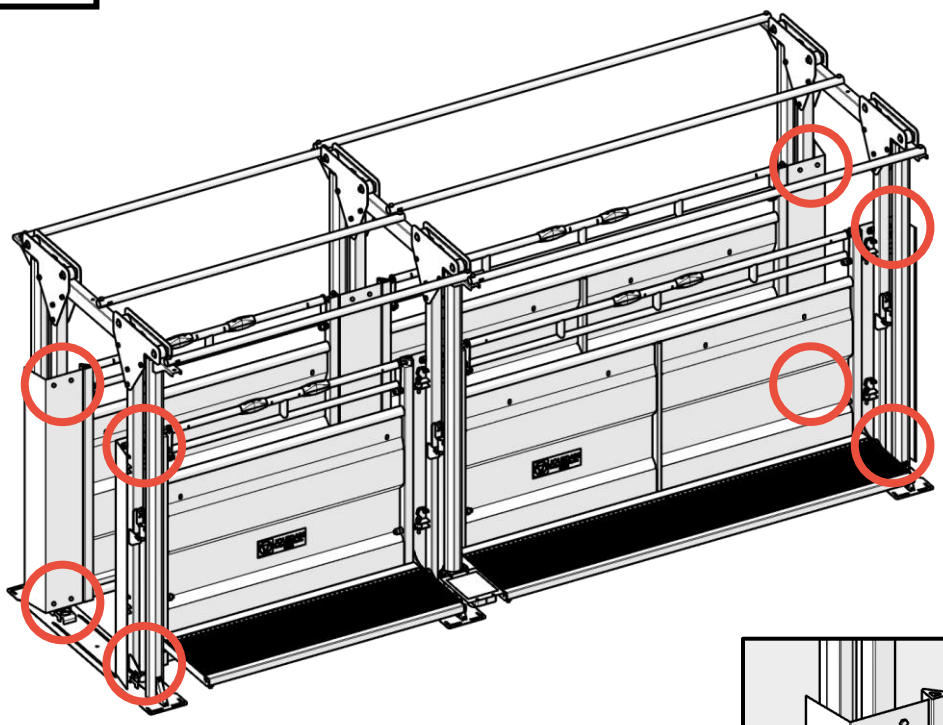

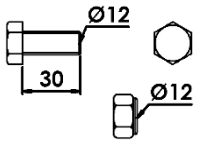

X 16

