JOURDAIN
www.jourdain-group.com

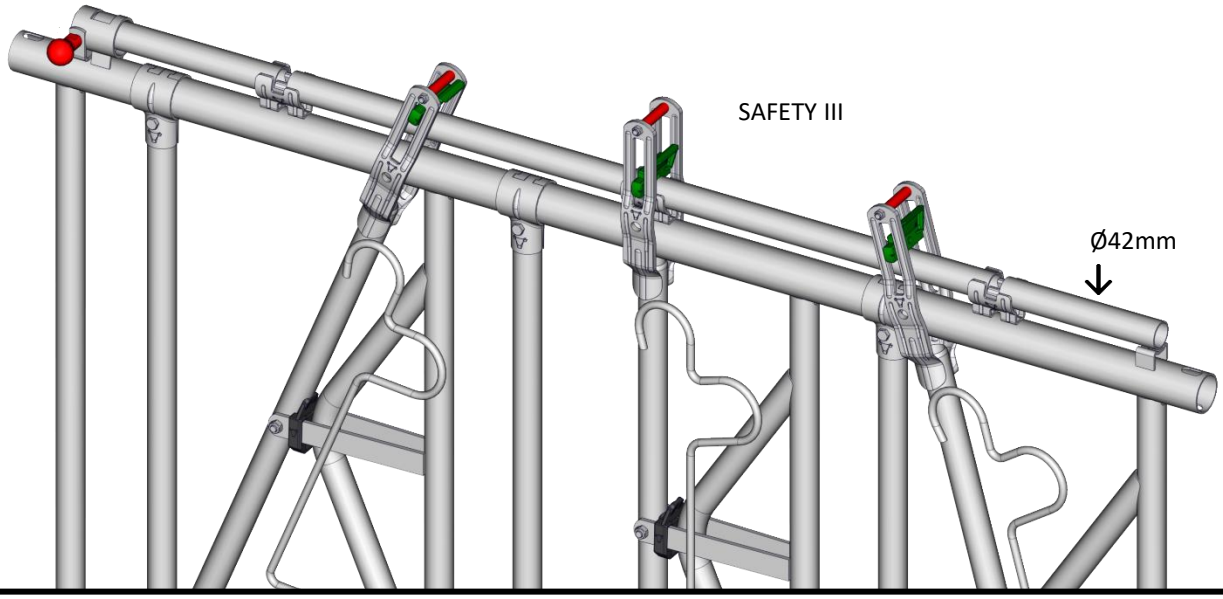

ADAPTATION TRINGLE SAFETY IV SUR SAFETY III
SAFETY IV ADAPTATION CONTROL PIPE FOR SAFETY III
BARRA DE ADAPTACIÓN DE SAFETY IV PARA SAFETY III
SAFETY IV-ANPASSUNGSSTANGE FÜR SAFETY III

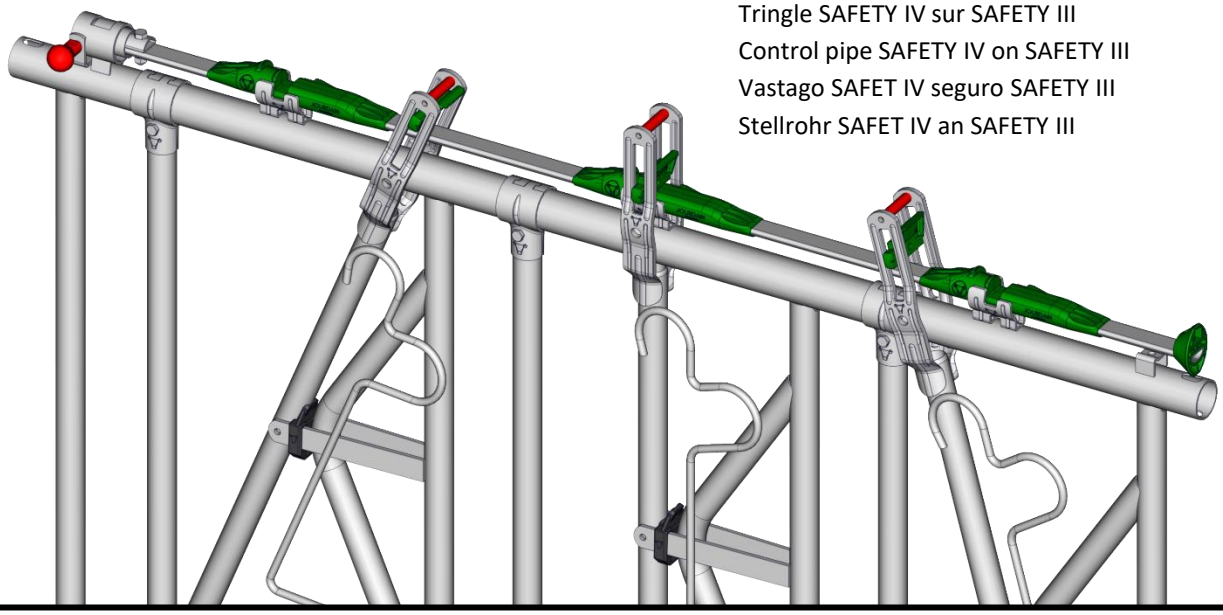

06/03/2026

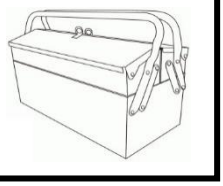

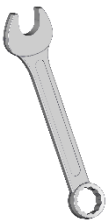

17

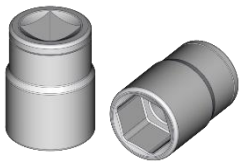



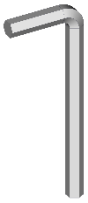

5

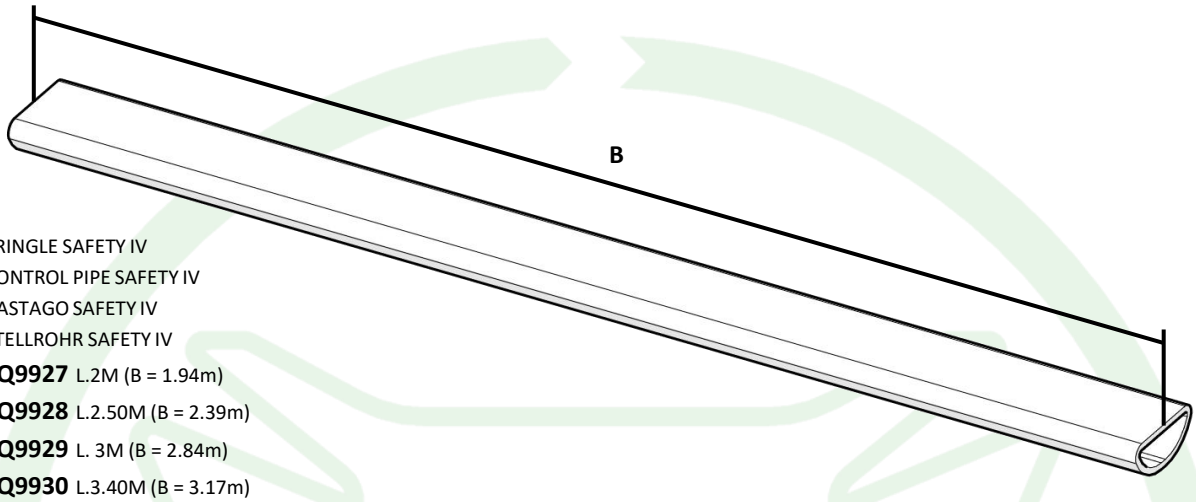

TRINGLE SAFETY IV
CONTROL PIPE SAFETY IV
VASTAGO SAFETY IV
STELLROHR SAFETY IV

SQ9927 L.2M (B = 1.94m)
SQ9928 L.2.50M (B = 2.39m)
SQ9929 L. 3M (B = 2.84m)
SQ9930 L.3.40M (B = 3.17m)
SQ9932 L.4M (B = 3.77m)
SQ9931 L.4.40M (B = 4.17m)
SQ9933 L.5M (B = 4.77m)
SQ9934 L.5.40M (B = 5.17m)
SQ9935 L.6M (B = 5.77m)

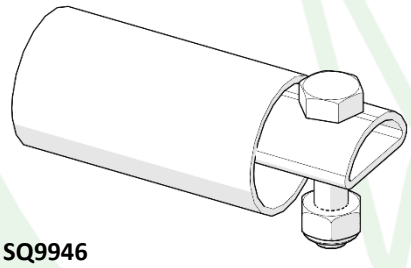

SQ9946
ADAPTATEUR MANETTE SAFETY III
ADAPTER SAFETY III LEVER
ADAPTADOR MANILLA SAFETY III
PASSTEIL SAFETY III

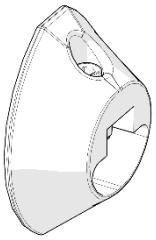

SQ9944
ARRETOIR SAFETY IV BOUT DE TRINGLE VERT
STOP SAFETY IV LINKAGE END GREEN
TOPE BAAR DE MANSO SAFETY IV
ENDTEIL SAFETY IV

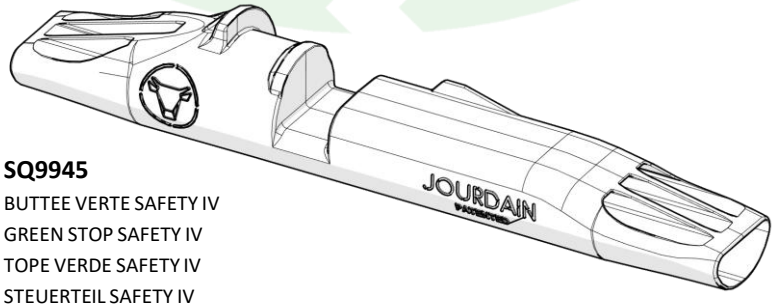

SQ9945
BUTTEE VERTE SAFETY IV
GREEN STOP SAFETY IV
TOPE VERDE SAFETY IV
STEUERTEIL SAFETY IV

1

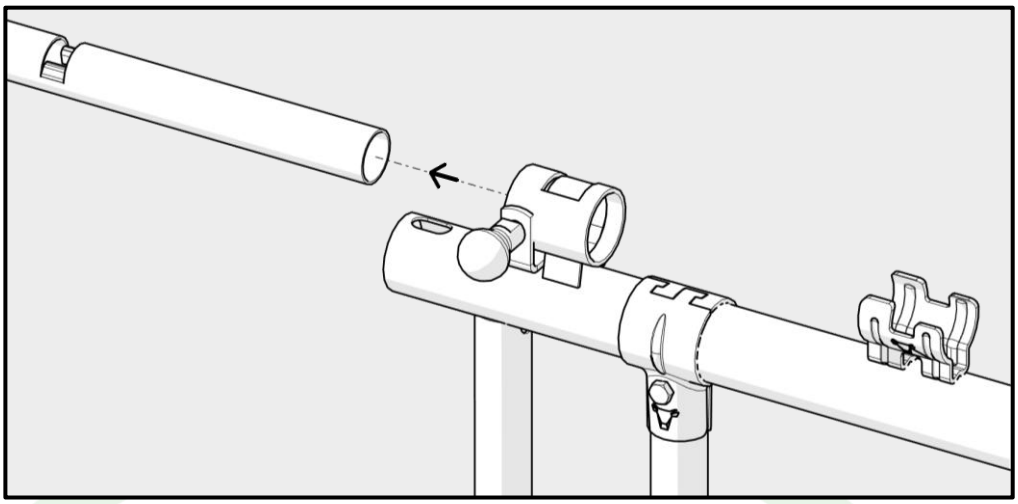

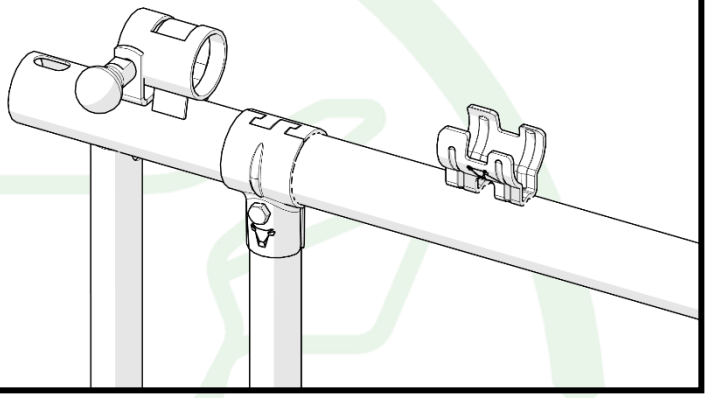

2

Ouvrir légèrement les paliers SAFETY III sans que les bras mobiles frottent.

Open the SAFETY III bearings slightly without the movable arms rubbing.

Abra ligeramente los cojinetes SAFETY III sin que los brazos móviles rocen.

Öffnen Sie die SAFETY III-Lager leicht, ohne dass die beweglichen Arme reiben.

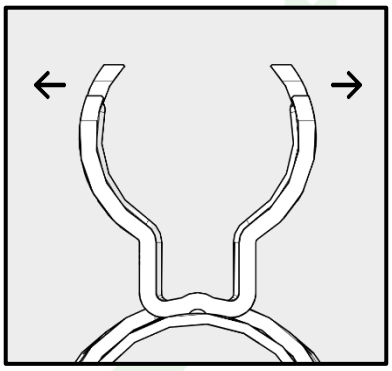

Adoucir à la lime les bords saillants pour ôter les bavures afin d'assurer une bonne rotation de la butée.

Use a file to smooth any sharp edges and remove burrs to ensure that the stop rotates smoothly.

Suavizar con una lima los bordes salientes para eliminar las rebabas y garantizar un buen giro del tope.

Verwenden Sie eine Feile, um scharfe Kanten zu glätten und Grate zu entfernen, damit sich der Anschlag reibungslos drehen kann.

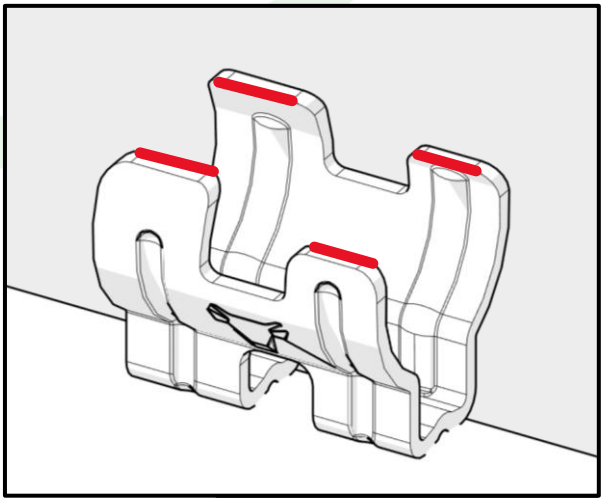

3

SQ9945

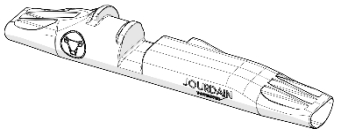

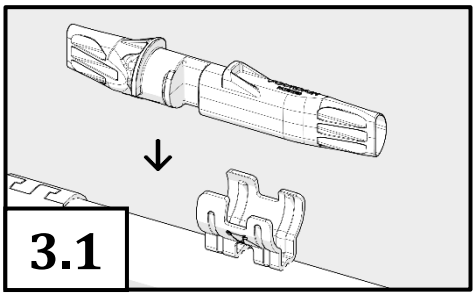

3.1

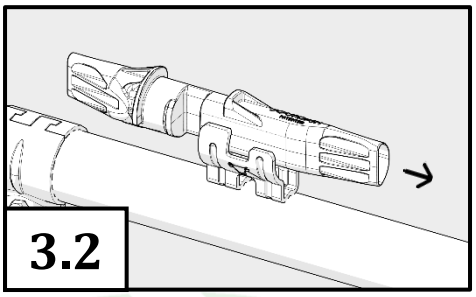

3.2

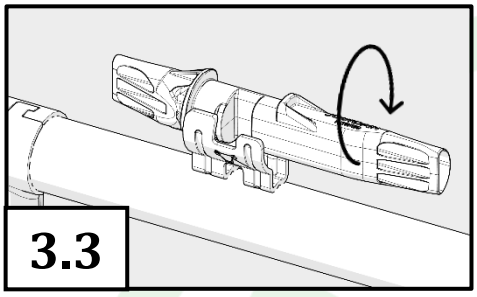

3.3

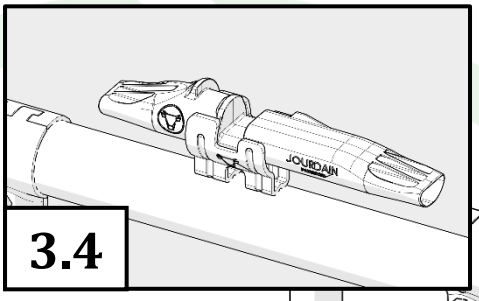

3.4

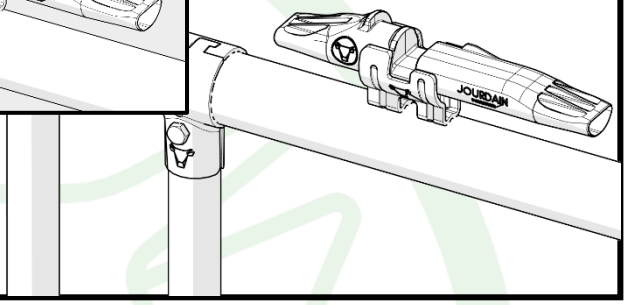

4

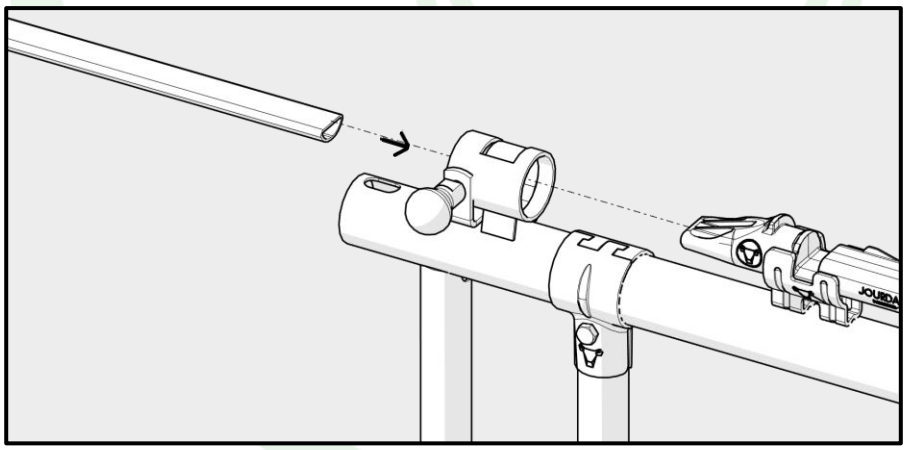

SQ9927
SQ9928
SQ9929
SQ9930
SQ9932
SQ9931
SQ9933
SQ9934
SQ9935

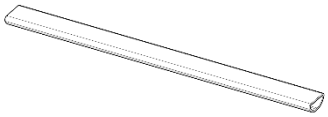

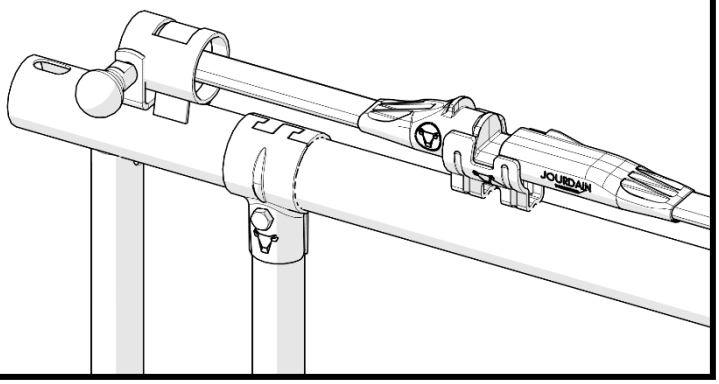

5

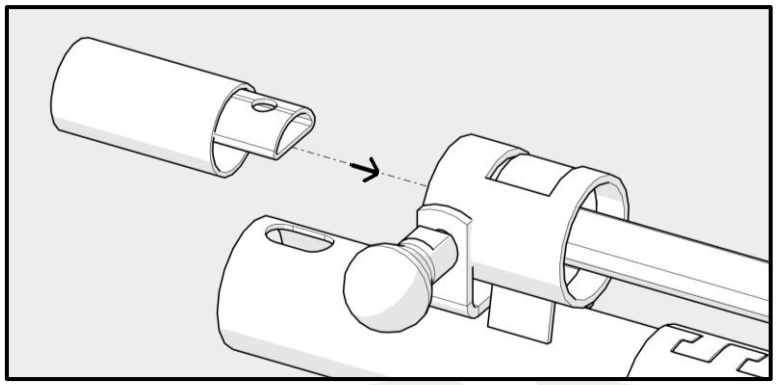

SQ9946 – 1/2

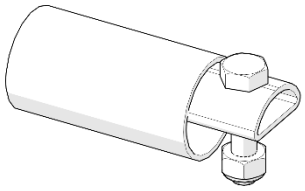

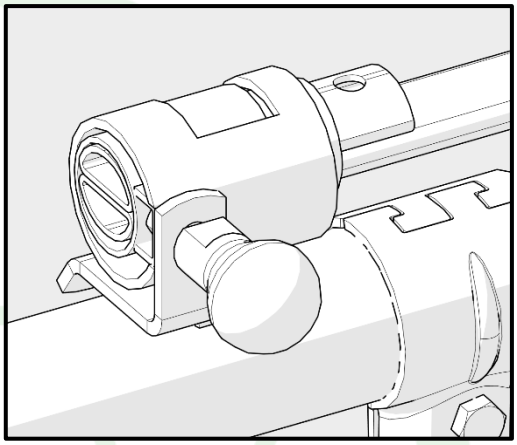

Aligner la tringle et l’adaptateur sur le côté de la commande.

Align the rod and adapter on the side of the control.

Alinee la barra y el adaptador con el lateral del mando.

Richten Sie die Stange und den Adapter an der Seite der Steuerung aus.

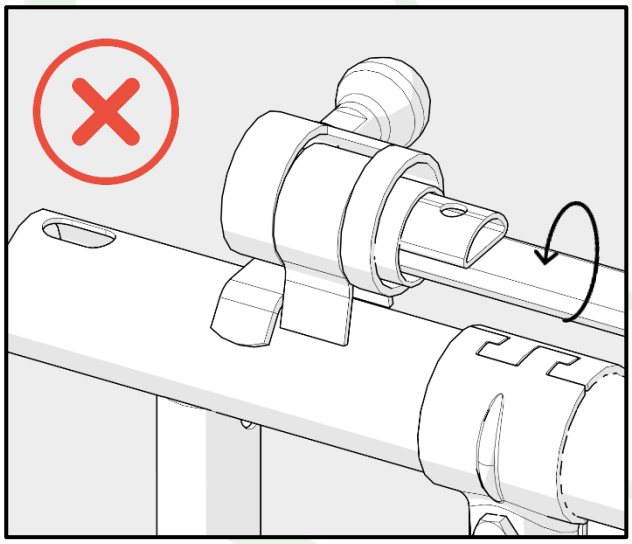

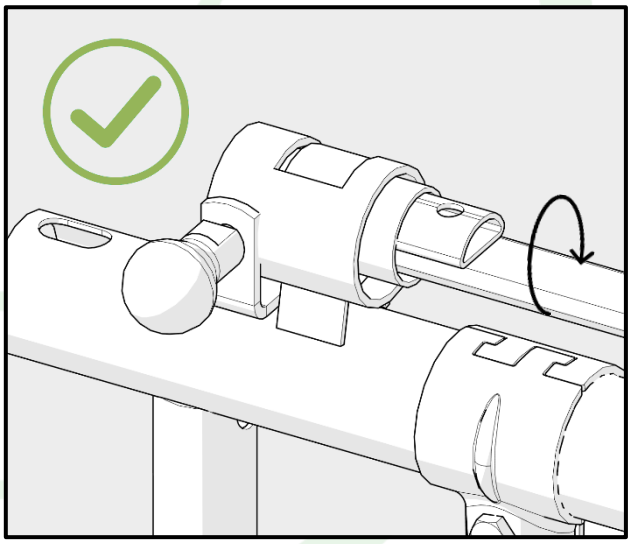

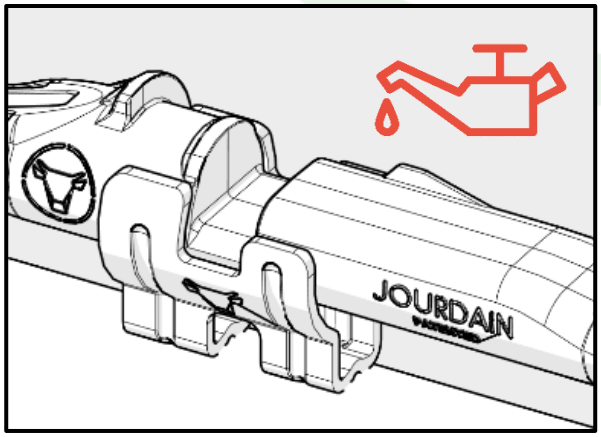

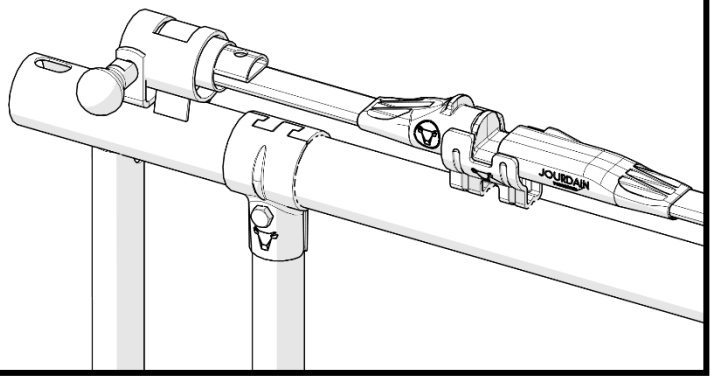

6

SQ9946 – 2/2

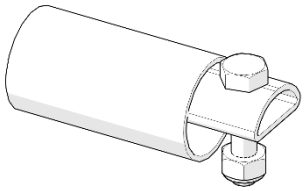

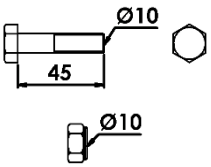

X 1

6.1

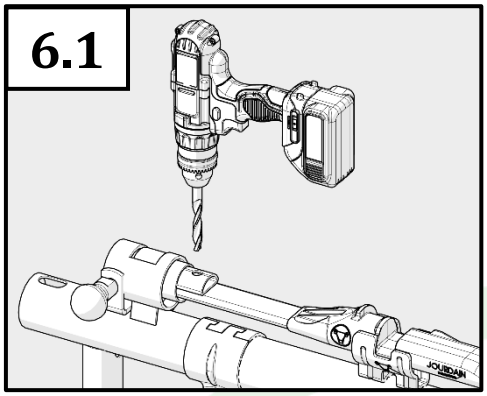

6.2

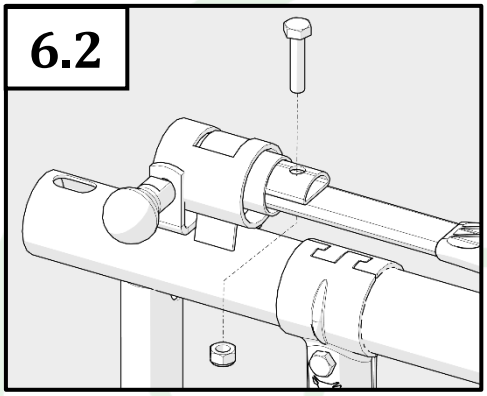

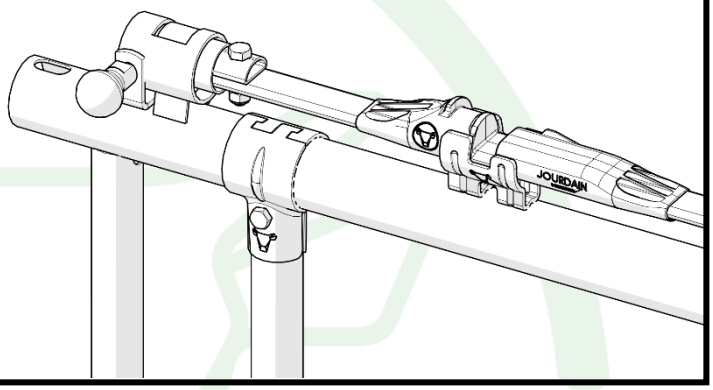

7

SQ9944



